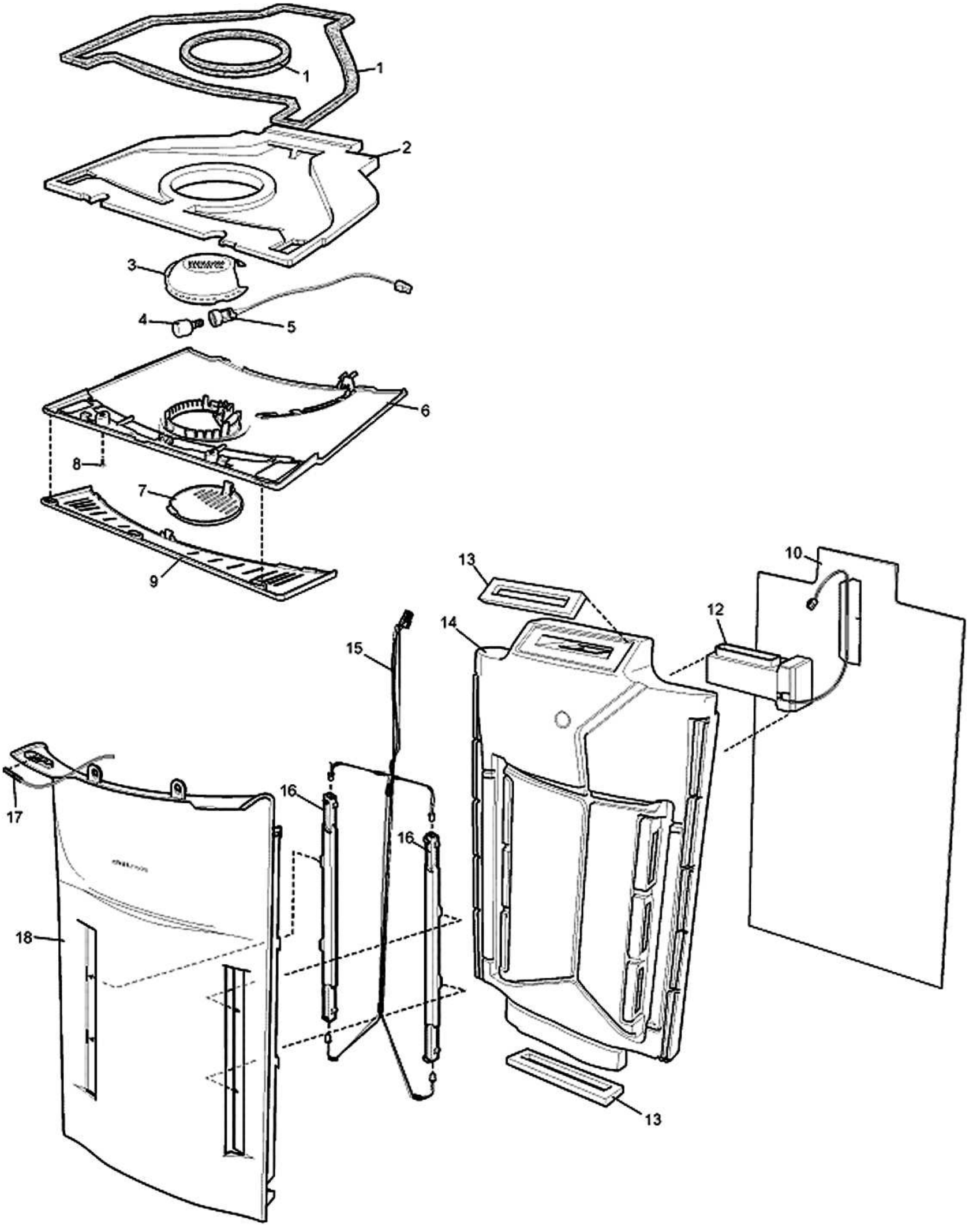
1
1
2
3
4
5
6
8
7
9
13
10
14
12
15
16
16
17
18
13

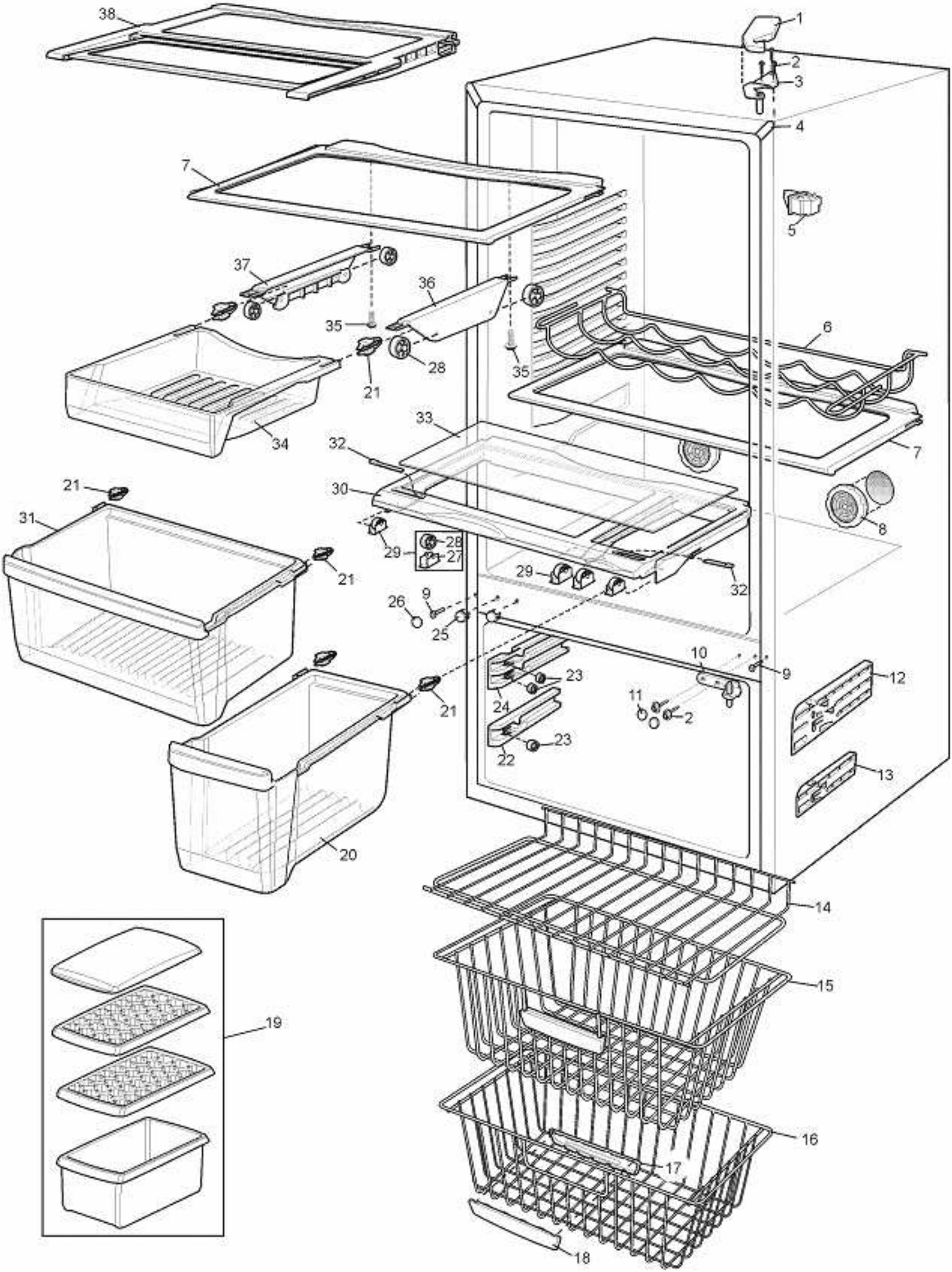
38
1
2
3
4
7
5
37
36
35
6
28
21
35
34
33
32
7
21
30
31
8
29
28
27
21
29
32
26
9
25
10
9
23
12
24
11
2
21
23
22
13
20
14
15
19
16
17
18

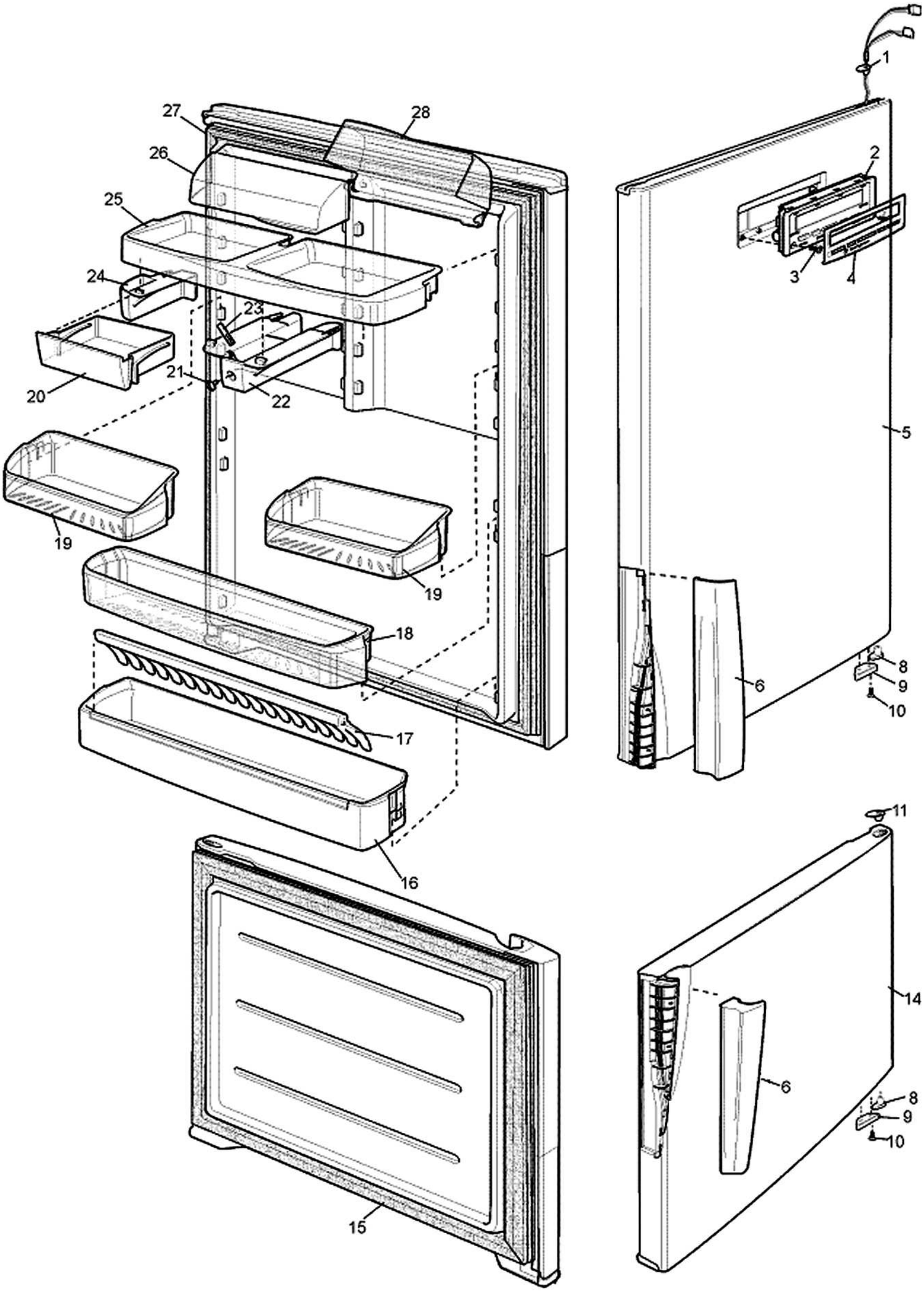
1
2
3
4
5
6
8
9
10
11
14
15
16
17
18
19
19
20
21
22
23
24
25
26
27
28
6
8
9
10

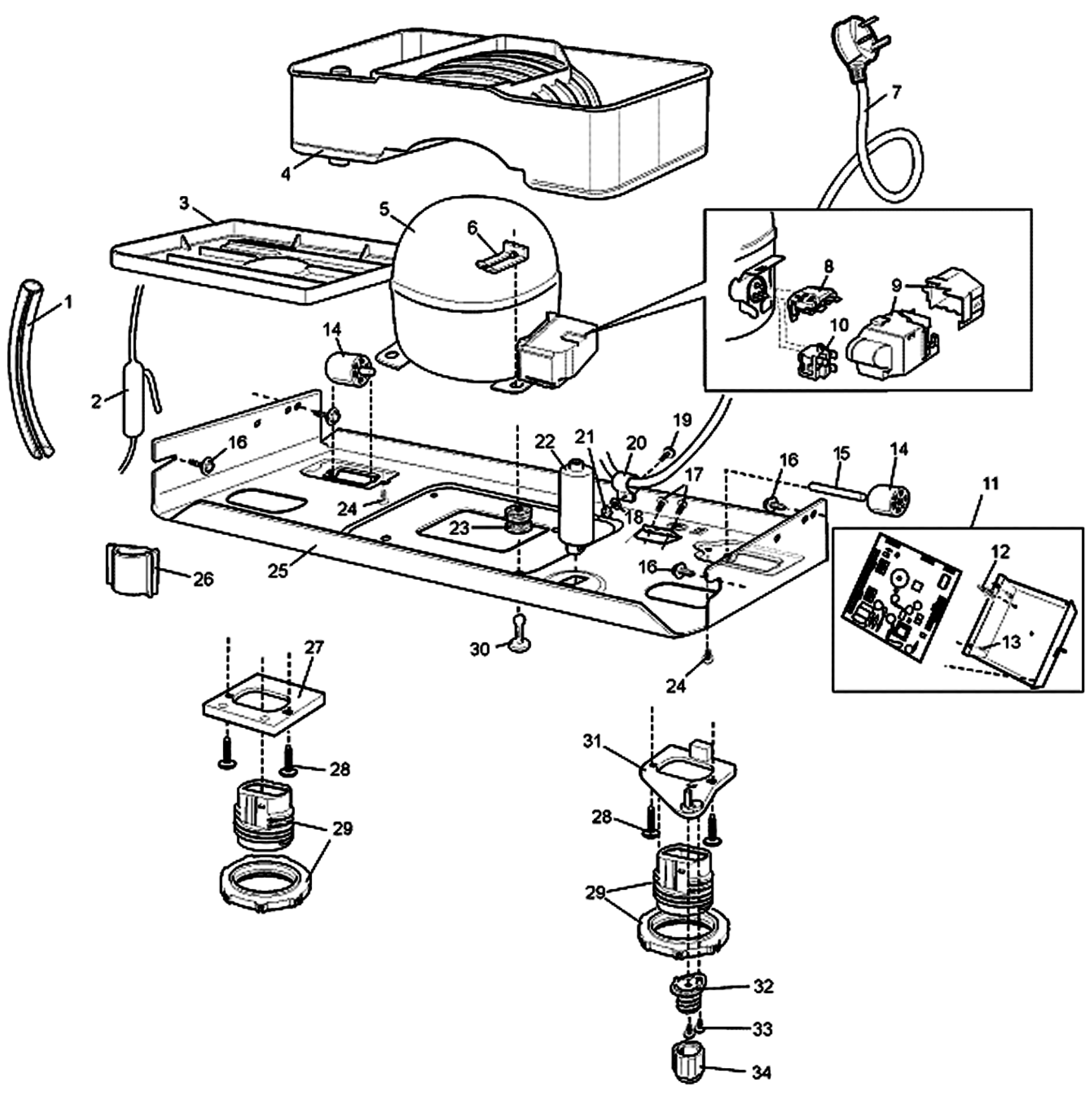
1
2
3
4
5
6
7
8
9
10
11
12
13
14
14
15
16
16
16
17
18
19
20
21
22
23
24
24
25
26
27
28
28
29
29
30
31
32
33
34

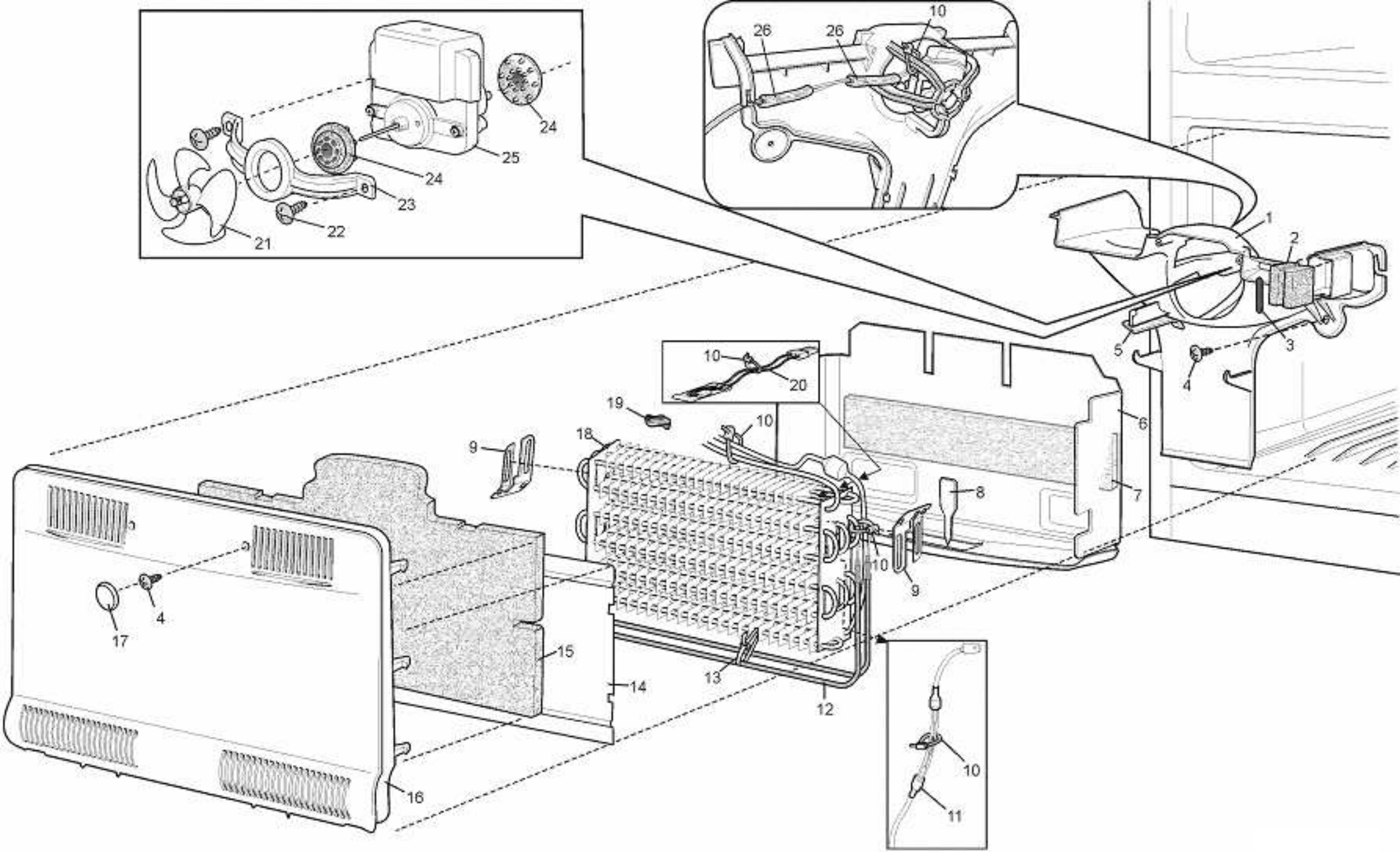
1
2
3
4
5
6
7
8
9
10
11
12
13
14
15
16
17
18
19
20
21
22
23
24
25
26